D-N

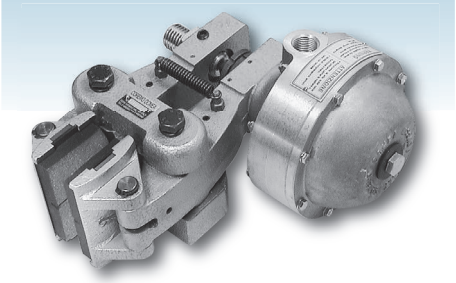

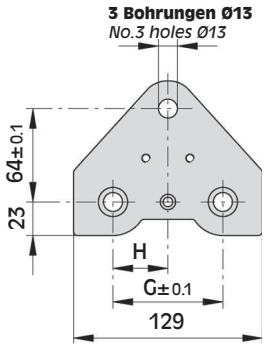

Ansicht Anschraubfläche Bremse
View on caliper base

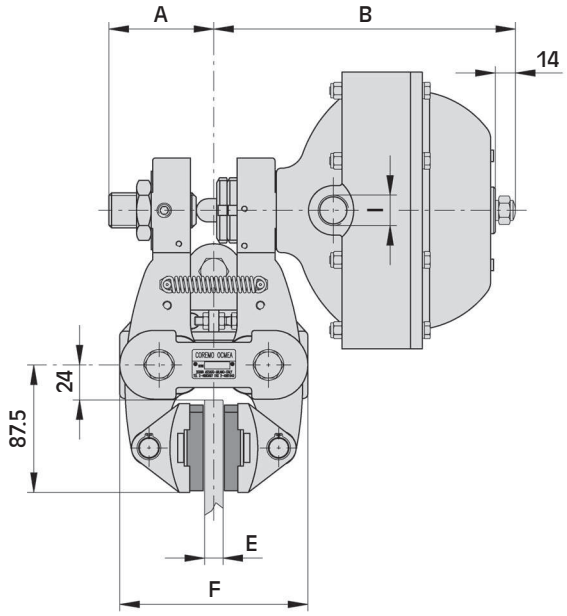

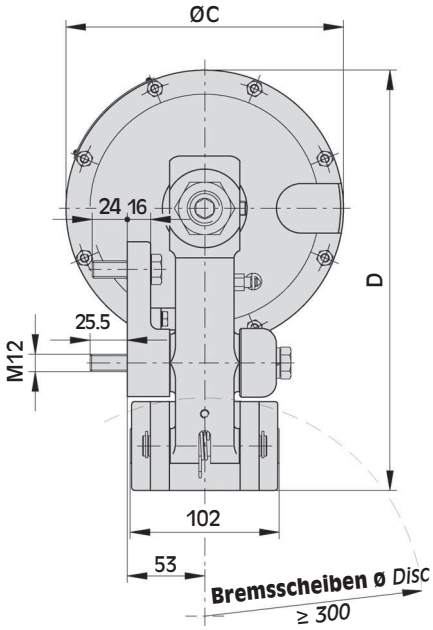

ABMESSUNGEN/*DIMENSIONS*

TYP *SIZE*	Teil-Nr *Product Number*	A	B	ØC	D	E	F	G	H	I	Luftvolumen *Air Volume* dm³	Gewicht *Weight* kg
D-1N	A2526	70	189	98	242.5	12.7	129	75	37.5	1/4"Anschluss	0.16	11.3
	A2534	69.5	190	98	246.5	25.4	132	84	42	1/4"Anschluss	0.16	11.3
	A2542	81	198	98	242.5	30	140	75	37.5	1/4"Anschluss	0.16	11.3
	A2550	76.5	202.5	98	242.5	40	149	84	42	1/4"Anschluss	0.16	11.3
D-2N	A2558	72	179	144	265.5	12.7	129	75	37.5	1/2"Anschluss	0.3	12.3
	A2566	71.5	180	144	268	25.4	132	84	42	1/2"Anschluss	0.3	12.3
	A2574	83	188	144	265.5	30	140	75	37.5	1/2"Anschluss	0.3	12.3
	A2582	78.5	192.5	144	265.5	40	149	84	42	1/2"Anschluss	0.3	12.3
D-3N	A2590	72	207	190	288.5	12.7	129	75	37.5	1/2"Anschluss	0.7	15.4
	A2598	71.5	208	190	292	25.4	132	84	42	1/2"Anschluss	0.7	15.4
	A2606	83	216	190	288.5	30	140	75	37.5	1/2"Anschluss	0.7	15.4
	A2614	78.5	220.5	190	288.5	40	149	84	42	1/2"Anschluss	0.7	15.4

Warnung: Das anfängliche Bremsmoment neuer Bremsen/Bremsbeläge kann um 30-50% zu den Katalogwerten verringert sein, bis Bremsbeläge u. - scheiben eingelaufen sind!
Warning:The initial torque on new units can be 30% to 50% less than the catalogue value until the friction facing and friction disc are lapped or worn in.

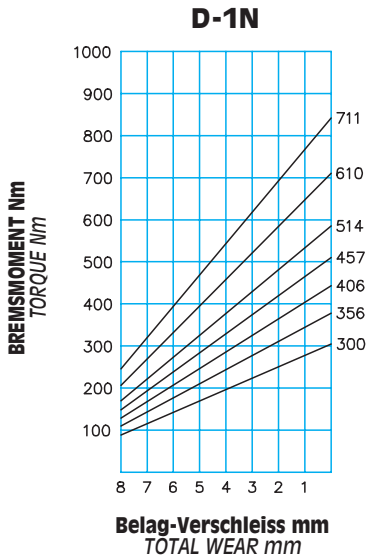

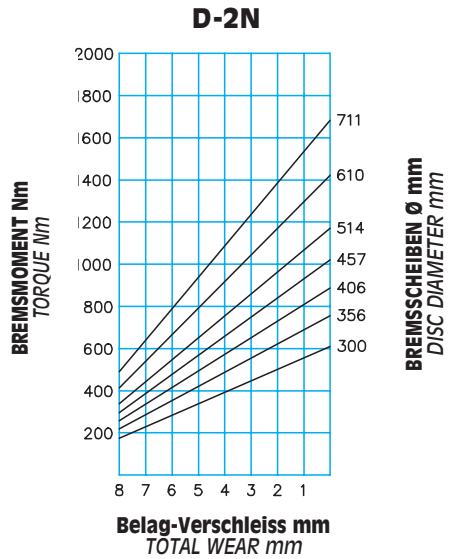

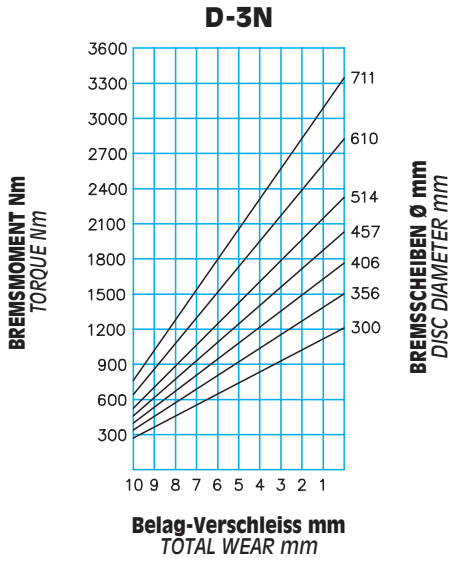

DIAGRAMM/*CHART*

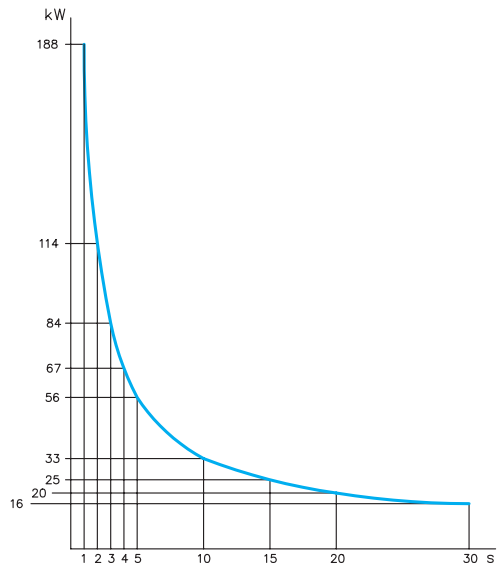

Therm. Kapazität für Notstop

Thermal capacity for emergency stop

Techn. Daten

Bremskraft F:

D-1N	2625 N
D-2N	5250 N
D-3N	10400 N

dyn. Bremsmoment:
= F • (Scheibenradius(m) - 0.033) = Nm

Max. Belagverschleiss: 12 mm

Bremsbelagsdicke (neu): 11 mm

Dauerwärmeleistung: Qc: 3.4 kW

Min. Öffnungsdruck: 5 bar

Die Br.-Momente beziehen sich auf
4 Bet.-Federn (1N)
8 Bet.-Federn (2N & 3N)

Proportional geringere Br.-Momente sind erreichbar durch den Einsatz von
2 Bet.-Federn (1N)
6-4-2 Bet.-Federn (2N & 3N)

Das Diagramm zeigt die Bremsmoment-abweichungen je 1 mm Belagverschleiss. Für gleichbleibendes Br.-Moment muss die Bremse entsprechend nachjustiert werden.

Technical data

Braking force F:

D-1N	*2625 N*
D-2N	*5250 N*
D-3N	*10400 N*

Dynamic torque
= F • (disc radius in m - 0.033) = Nm

Max total wear: 12 mm

Thickness of new lining: 11 mm

Continuous thermal capacity
Qc: 3.4 kW

Minimum release pressure: 5 bar

The torque values specified are obtained with n. 4 springs for 1N, n. 8 springs for 2N and 3N. Torque proportionally less are achievable with n. 2 springs for 1N, n. 6-4-2 springs for 2N and 3N. The diagram shows the torque variation for each millimeter of linings wear. Adjust according to ensure the correct torque value is achieved.